MZ

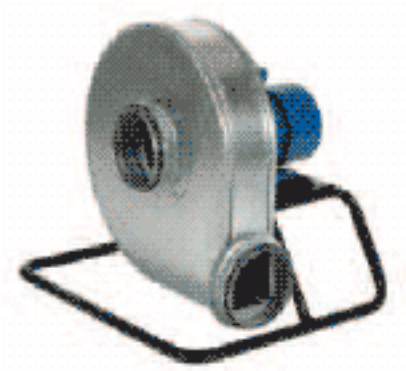

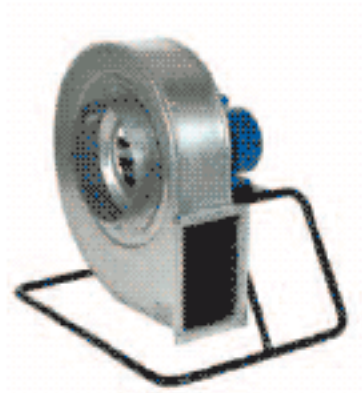

- Самоочищающиеся крыльчатки
- Передвижная или стационарная установка
- Устанавливаются на раме

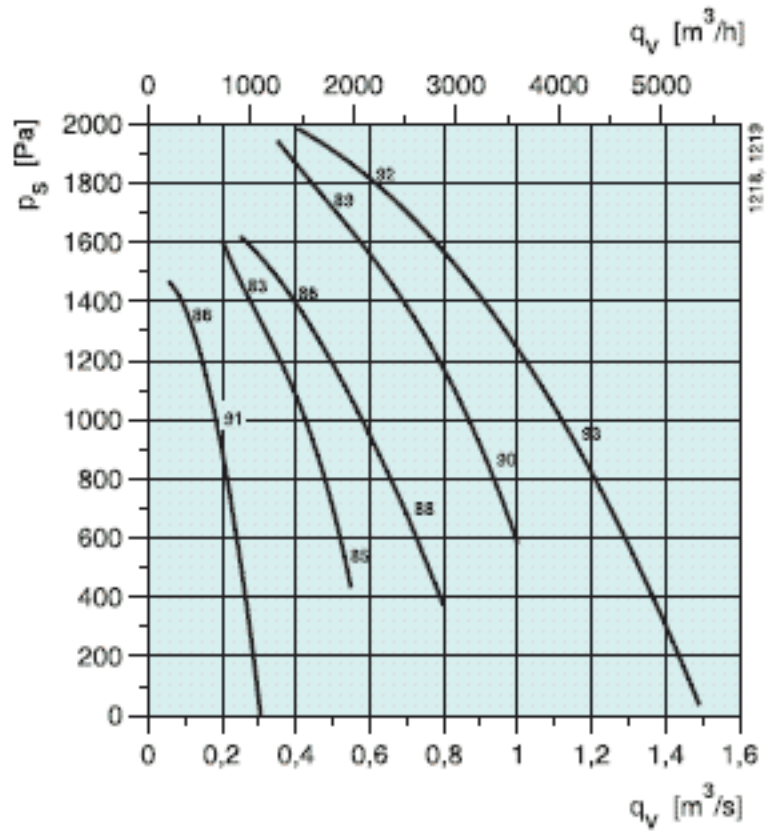

Центробежные вентиляторы MZ подходят для вытяжки сварочного дыма или выхлопных газов. Крыльчатка и корпус выполнены из гальванизированной стали. Подставка покрашена в черный цвет. Корпус и боковые поверхности вентилятора соединены швом "Питтсбург" для соответствия требованиям прочности при больших перепадах давления.

Вентиляторы MZ имеют двухполюсные трехфазные стандартные двигатели. Направление вытяжки может быть изменено в случае необходимости. MZ 12 может поворачиваться шагами по 60°, а MZ 14-28 - шагами по 45° путем ослабления болтов на консоли двигателя.

	A	B	C	D	E	F	G
MZ 12	⌀125	-	460	270	520	420	⌀125
MZ 14	225	140	630	390	675	470	⌀250
MZ 18	225	140	630	390	675	470	⌀250
MZ 22	250	225	665	400	675	470	⌀250
MZ 28	250	225	665	400	675	470	⌀250

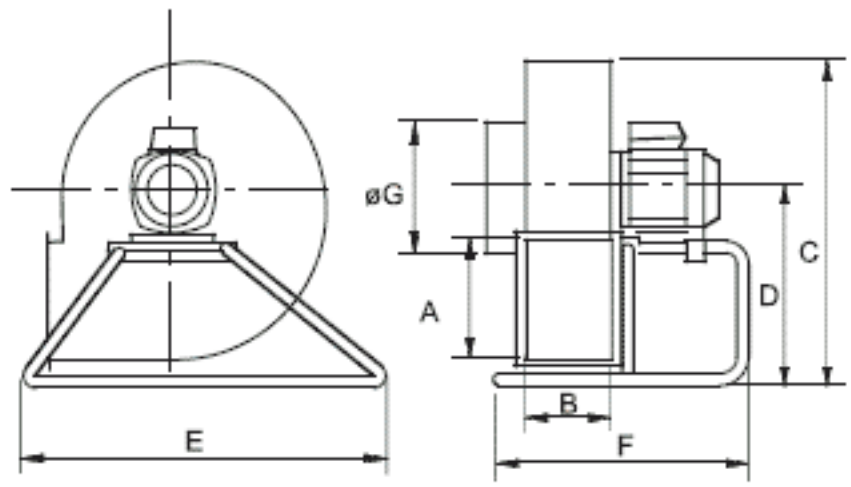

		MZ 12	MZ 14	MZ 18	MZ 22	MZ 28
Напряжение/Частота	В/50 Гц	400	400	400	400	400
Фазность	~	3	3	3	3	3
Потребляемая мощность	Вт	770	750	1100	1500	2710
Ток	А	1,34	1,90	2,60	3,40	5,09
Макс. расход воздуха	м³/с (м³/час)	0,31 (1115)	0,55 (1980)	0,80 (2880)	1,00 (3600)	1,49 (5365)
Частота вращения	мин⁻¹	2805	2800	2800	2800	2895
Макс. температура перемещаемого воздуха	°C	70	50	50	50	45
Вес	кг	15,8	25	27	32	36
Мин. требуемый подпор		-	429	385	859	-
Класс изоляции двигателя		F	F	F	F	F
Класс защиты двигателя		IP 54	IP 54	IP 54	IP 54	IP 54